ENGLISH
ICE TOOLS – INSTRUCTIONS FOR USE

Do not use this product without having read carefully and understanding these technical instructions.

PPE Category III – fall protection.
This ice axe is designed for activities in icy mountain terrain, such as glacier tours, ski-mountaineering or easy ice climbing. (Fig. 10).
This technical notice illustrates ways of using this product. Only some types of misuse and forbidden uses currently known are represented (shown in the crossed out diagrams) (Fig. 2, 3, 4). Many other types of misuse exist, and it is impossible to enumerate, or even imagine all these. **Only the techniques of use shown in the diagrams and not crossed out are authorised.** All other uses are excluded due to the danger of death. In case of doubt or problem of understanding, contact SINGING ROCK.
Activities at height such as climbing, via ferrata, caving, rappelling, ski-touring, rescue, work at height and exploration are dangerous activities which may lead to severe injury or even death. You personally assume all the risks and responsibilities for all damage, injury or death, which may occur during or following use of our products in any manner whatsoever. If you are not able, or not in a position to assume this responsibility or to take this risk, do not use this equipment.

USE: An adequate apprenticeship in appropriate techniques and methods of security is essential to use this product.
This product must be only used by competent person and responsible person or those placed under the direct visual control of a competent and responsible person. Physical condition of the user can have an influence on his safety during normal or emergency use.

DESIGN: The points and the adze are made of highquality Cr-Mo quenched steel which ensures the lifespan of the axe. Ice axe can be equipped with a leash (Fig. 5).
How to choose other system elements / compatibility – see Fig. 9.

WARNING: IMPROPER USE REDUCES THE RESISTANCE AND LIFETIME OF THE PRODUCT.

MAINTENANCE AND DESINFECTION: The product may be washed in clean cold water of domestic quality. If still soiled, it may be washed in warm water (maximum 30°C) and if required, using pure soap (e.g. Lux soap flakes, stergene) at the approximate dilution, with pH range 5.5 and 8. 5. Rinse thoroughly and dry slowly away from direct heat and UV radiation. Detergents must not be used.
Do not sharpen the points using a mechanical grinder. For sharpening the points we recommend to use a fine manual file (Fig. 7).

MARKING (Fig. 6): 1 – length of the ice axe; 2 – read instruction for use, 3 – producer; 4 – "Y" = year of production: K 2023; L 2024, M 2025; N 2026; O 2027; P 2028); "XX" = batch number (calendar week of production); 5 – ice axe type according to fig. 10; 6 – conformity marking, no. of notified body shell carrying out conformity with type

TRANSPORT AND STORAGE: All chemical products, corrosive materials and solvents should be regarded as harmful. Do not store the product in corrosive environment (high salinity places). Despite its UV protection it is recommended that this product is stored away from direct light, in a well-ventilated place away from all sources of direct heat. Check that it is not too crumpled or crooked. Never store the product, which is not dried completely.
Use this product above a minimum of -40 °C (-40 °F) and a maximum of 80 °C (176 °F). Avoid leaving your equipment in a car or in a closed place exposed to the sun. Avoid rubbing against abrasive surfaces or sharp edges.

LIFETIME: Lifetime of this product is not strictly limited by the manufacturer. Depending on the condition of the product and its history it may be necessary to retire it immediately (e.g. visible signs of damage). Lifetime of this product can be influenced by various factors such as: frequent or improper use; usage environment (humidity, freezing, ice); wear; corrosion; serious stress with relative deformation; exposure to heat sources; improper storage; etc.
Always check the equipment before and during the use. If there is any sign of damage exclude the product immediately from use. Do not hesitate to contact SINGING ROCK in case of doubt. Any modification or repair outside our production facilities is forbidden.

SINGING ROCK GUARANTEE: This product is guaranteed for 3 years against any faults in materials or manufacture. Limitations of the guarantee: normal wear and tear, modifications or alternations, bad storage. Equally excluded from the guarantee are damage due to accidents, to negligence, and uses for which the product is not designed. SINGING ROCK is not responsible for the consequents, direct, indirect, accidental or any other type of damage befalling or resulting from use of its products.

It is essential for safety of the user that these instructions for use are translated into language of the country in which the product is to be used.

ČESKY
CEPÍN – NÁVOD K POUŽITÍ

Nepoužívejte tento výrobek bez pečlivého přečtení a pochopení tohoto návodu.

OOP III. kategorie – ochrana proti pádu.
Cepín je svou konstrukcí určen pro aktivity v zaledněném horském terénu, jako jsou horolezectví, skialpinismus, atd. (obr. 10).
Tento návod ukazuje různé možnosti použití. Některé známé možnosti nesprávného použití jsou zobrazeny a přeškrtnuty (obr. 2, 3, 4). Možností nesprávného použití zde nejsou vyčerpány a existuje jich nepřeberné množství. **Tento výrobek je možno používat jen podle nepřeškrtnutých zobrazení.**
Každé jiné použití je zakázáno a může vést k nehodě či smrti. V případě problému s použitím nebo neporozuměním kontaktujte prosím SINGING ROCK.
Aktivity ve výškách jako je horolezectví, speleologie, slaňování, skialpinismus, záchranářské a výškové práce jsou nebezpečné aktivity, při kterých jsou možná zranění i smrt. Osobně nesete odpovědnost za jakékoliv případné škody, zranění nebo smrt, k nimž by došlo ve spojitosti s použitím tohoto výrobku. Nejste-li schopni nést odpovědnost za takové riziko, nepoužívejte tento výrobek.

POUŽITÍ: Odpovídající znalosti způsobů jištění a metodiky použití výrobků jsou nezbytné. Proto může tento výrobek používat pouze odborně vycvičená a kompetentní osoba, nebo osoba pod trvalým přímým dohledem takové osoby. Fyzická kondice uživatele může mít vliv na bezpečnost během běžného nebo mimořádného použití.

PROVEDENÍ: Hrot a lopatka jsou vyrobeny z vysoce kvalitní Cr-Mo kalené oceli, která zabezpečuje dlouhou životnost cepínu. Cepín může být vybaven poutkem (obr. 5).
Jak zvolit další prvky systému / kompatibilita – viz. obr. 9.

POZOR: KAŽDÉ NEVHODNÉ POUŽITÍ VEDE KE SNÍŽENÍ PEVNOSTI A ŽIVOTNOSTI VÝROBKU.

ÚDRŽBA A DEZINFEKCE: Výrobek je možno omýt čistou studenou vodou „domácí" kvality. Pokud je stále znečištěný, může být použita vlažná voda (max. 30 °C) a pokud je to nezbytné použijte mýdlový roztok (přibližně pH mezi 5,5 a 8,5). Pak vyperte výrobek v čisté vodě a sušte v málo vytopené, temné a dobře větrané místnosti. Na čištění nesmí být použity saponáty.
Z důvodu pevnostních změn materiálu neostřete hrot na rotační brusce. Doporučujeme brousit hrot ručně pilníkem na kov (obr. 7).

ZNAČENÍ (obr. 6): 1 – délka cepínu; 2 – čtěte návod k použití, 3 – výrobce; 4 – "Y" = rok výroby: K 2023; L 2024, M 2025; N 2026; O 2027; P 2028); "XX" = č. šarže (kalendární týden výroby); 5 – typ cepínu, I dle obr. 10; 6 – značka shody, číslo oznámeného subjektu, který provádí shodu s typem

INSTRUKCE PRO PŘEPRAVU A SKLADOVÁNÍ: Chraňte před stykem s žíravinami a rozpouštědly (kyseliny), které jsou pro tento výrobek velmi nebezpečné. Chraňte před působením korozivního prostředí (neskladujte na místech s vysokou salinitou) a dlouhodobým působením UV záření. Skladujte na suchém, temném a dobře větraném místě. Neskladujte ani nesušte v blízkosti přímých zdrojů tepla. Neskladujte výrobek příliš zkroucený nebo stlačený a nikdy neukládejte výrobek před tím, než ho důkladně vysušíte.
Doporučujeme používat v rozmezí teplot -40 °C až +80 °C. Nikdy nenechávejte vaše vybavení v autě vystavené slunečnímu záření. Vyvarujte se dření textilních částí o drsné materiály a ostré hrany.

ŽIVOTNOST: Životnost výrobku není výrobcem striktně stanovena. V závislosti na stavu výrobku a historii jeho použití, však může být nezbytné vyřadit jej z provozu okamžitě (například při viditelném poškození výrobku). Životnost závisí na řadě faktorů: intenzita a správnost použití, vnější podmínky při použití (vlhkost, mráz, vysoké teploty), opotřebení, koroze, nadměrné zatěžování výrobku, nesprávné skladování, atd.

Před a po každém použití výrobek zkontrolujte. Pokud vykazuje sebemenší známky poškození je nutno jej ihned vyřadit z používání. V případě pochybností zašlete výrobek na adresu SINGING ROCK ke kontrole. Veškeré zásahy do konstrukce nebo opravy našich výrobků mimo výrobní prostory SINGING ROCK jsou zakázány.

SINGING ROCK ZÁRUKA: SINGING ROCK dává záruku 3 roky na vady materiálu a výrobní vady.
Záruka se nevztahuje na vady způsobené normálním opotřebením, nedbalostí, neodborným zacházením, nesprávným použitím, zakázanými úpravami a špatným skladováním. Nehody a škody vzniklé nedbalostí nebo k nimž dojde v souvislosti se způsobem použití, pro něž není tento výrobek určený, nejsou rovněž kryty touto zárukou.
SINGING ROCK neodpovídá za přímé, nepřímé ani nahodilé škody, které souvisí s používáním výrobků SINGING ROCK nebo jsou jeho důsledkem.

Pro zajištění bezpečnosti uživatele je nezbytné tento návod přeložit do jazyka země, ve které bude tento výrobek používán.

DEUTSCH
EISPICKEL – BEDIENUNGSANLEITUNG

Verwenden Sie dieses Produkt nicht ohne vorher diese technische Anleitung sorgfaeltig durchzulesen!

PSA Kategorie III – Fallschutz.
Durch seine Konstruktion ist der Eispickel für den Gebrauch in vereistem Berggelände für Aktivitäten wie Bergsteigen, Skitouren usw.Bestimmt. (Fig. 10).
Die Gebrauchsanweisung zeigt die verschiedenen Anwendungsbereiche dieses Produktes. Nur einige falsche Verwendungen und bekannte Verbote sind aufgeführt (durchgestrichene Zeichnungen) (Fig. 2, 3,4). Es besteht aber eine Vielzahl von weiteren Gefahren.
Im Rahmen dieser Information ist es uns nicht möglich alle aufzuzählen bzw. zu behandeln. Nur die nicht durchgestrichenen aufgezeigten Verwendungstechniken sind erlaubt. Jede andere Verwendung ist verboten: Es besteht Lebensgefahr! Im Zweifelsfall oder bei Verständnisschwierigkeiten, wenden Sie sich bitte an SINGING ROCK oder den zuständigen Vertrieb.
Klettern, Höhlenforschung, Abseilen, Skibergsteigen, Rettung, Fassaden-arbeiten und Forschung sind gefährlich. Bei diesen Tätigkeiten und weiteren bei denen unsere Produkte eingesetzt werden, können schwere Verletzungen passieren. Diese können tödlich sein. Bei der Nutzung dieses Produkts übernehmen Sie persönlich alle Risiken und die Verant-wortung für mögliche Verletzungen, Tod oder Beschädigungen, welche während oder nach dem Gebrauch unserer Produkte auftreten können.
Wenn Sie diese Verantwortung und dieses Risiko nicht übernehmen können, verwenden Sie dieses Material nicht.

GEBRAUCH: Eine entsprechende Ausbildung ist vor Verwendung des Produktes unbedingt notwendig. Nur an diesem Produkt ausgebildete Personen dürfen dieses Produkt auch verwenden. Ist dies nicht der Fall, muss der Verwender unter dauernder Sichtkontrolle einer ausgebildeten Person stehen.
Der körperliche Zustand des Benutzers kann Einfluss auf seine Sicherheit während normalem oder dringlichen Gebrauch haben.

KONSTRUKTION: Die Klinge und die Schaufel bestehen aus gehärtetem Cr-Mo-Stahl von sehr hoher Qualität, welche eine lange Lebensdauer des Eispickels garantiert. Der Eispickel kann mit einer Handschlaufe ausgerüstet werden (Fig. 5).
Auswahl anderer Systemelemente / Kompatibilität – siehe Abb. 9.

WARNUNG: FALSCHE ANWENDUNG VERRINGERT LEBENSDAUER UND BELASTUNGSFÄHIGKEIT DES PRODUKTES.

WARTUNG: Ein verschmutztes Textilprodukt kann mit leichtem Textilwaschmittel durch Hand oder Maschine und mit klarem Süßwasser gespült (max. Temperatur 30°C) und wenn erforderlich unter Verwendung reiner Seife (mit PH Wert zwischen pH 5.5 und 8,5) gewaschen werden. Danach muss es mit reichlich kaltem klarem Süßwasser gespült werden und in einem trockenen, wenig geheizten und vor Sonneneinstrahlung geschütztem Raum, langsam getrocknet werden. Nicht UV Strahlung (Sonnenlicht) aussetzen. Reinigungsmittel dürfen nicht benutzt werden.
Schaerfe die Frontzacken oder die Haue / Schaufel nicht mit einer Flex (Trennschleifer). Zur Schaerfung empfehlen wir eine feine Handfeile (Fig. 7).

MARKIERUNG (Fig. 6): 1 – Länge der Eispickel; 2 – Gebrauchsanweisung beachten, 3 – Hersteller; 4 – "Y" = produkzion Jahr (K 2023; L 2024, M 2025; N 2026; O 2027; P 2028); "XX" = Chargennummer (Kalenderwoche der Produktion); 5 – Art Eispickel Fig. 10; 6 – die Konformität Markierung / nummer die notifizierte Stelle durchführen die entsprechenden Konformität mit type

ANWEISUNGEN FÜR TRANSPORT UND ABLAGE: Alle chemischen Produkte, ätzenden und lösenden Wirkstoffe können gefährlich sein. Achten Sie darauf dass das Produkt nicht in salzhaltiger oder anderer korrosionsfördernder Atmosphäre gelagert wird. Z. B. Salz kann zu Korrosion führen. Trotz seines UV Schutzes empfehlen wir das Produkt vor Sonnenlicht geschützt zu lagern. Ausreichende Belüftung und Abstand von Wärmequellen (z. B. Heizung, Ofen, Feuerstelle) ist zu beachten. Das Produkt darf nicht zerknittert, verknickt oder verknotet aufbewahrt werden. Verpacken Sie niemals ein Produkt das nicht vollständig getrocknet ist (Schimmelgefahr). Versichern Sie sich, dass das Produkt nicht unter ungewöhnlichem Druck steht.
Halten Sie dieses Produkt immer in einem Temperaturbereich unter 80°C und über -40°C.
Du solltest diese Ausrüstung nicht in einem geschlossenen, von der Sonne aufgeheiztem, Auto aufbewahren, auch nicht an einem anderen Platz der Hitze oder Sonnenein-strahlung ausgesetzt ist. Vermeiden Sie, den direkten Kontakt mit rauhen Oberflächen und scharfen Kanten.

LEBENSDAUER: Die Lebensdauer dieses Produkts kann vom Hersteller nicht exakt angegeben werden. Abhänig von der Lagerung und der Geschichte des Produkts kann es notwendig sein, dass Produkt umgehend auszutauschen (z. B. bei sichtbaren Schäden).
Die Lebensdauer des Produkts kann beispielsweise durch folgende Faktoren beeinflusst werden: Häufigkeit der Nutzung, Nutzungsbedingungen (Feuchtigkeit, Frost, Eis), Abnutzung, Korrosion, starke Beanspruchung mit der Folge von Deformation, Produkt wird großer Hitze ausgesetzt, falsche Lagerung, ect.
Überprüfe den Zustand Deiner Ausrüstung immer wieder. Vor und nach Deinen Kletteraktionen, aber auch während Du Deine Ausrüstung benutzt. Wenn Du irgendeine Beschädigung an der Ausrüstung feststellst, so zögere nicht und sorge dafür dass dieses Produkt nicht mehr verwendet wird.
Im Zweifelsfall scheuen Sie sich bitte nicht Kontakt mit SINGING ROCK oder dem zuständigen Vertrieb aufzunehmen.
Jegliche Änderung oder Reparatur außerhalb unserer Produktionsein-heiten ist verboten.

SINGING ROCK-GARANTIE: Dieses Produkt von SINGING ROCK hat für Material und Herstellungsfehler 3 Jahre Garantie. Grenzen der Garantie: Normale Abnutzung, nicht erlaubte Umbauten, Veränderungen oder falsche Anwendung, schlechte Lagerung, Unfälle, Vernachlässigung, Schäden oder Verwendungen für die diese Produkte nicht gedacht sind, werden von der Garantie nicht gedeckt.
SINGING ROCK ist nicht verantwortlich für direkte, indirekte und unfallbedingte Folgen oder jede andere Art von Schäden, die Ergebnisse der Verwendung des Produktes von SINGING ROCK sind.

Es ist zur Sicherheit des Benutzers wesentlich, daß diese Anwendungs-vorschriften in Sprache des Landes übersetzt werden, in dem das Produkt verwendet werden soll.

FRANÇAIS
MATERIEL POUR LA GLACE – MODES D'UTILISATION

Ne pas procéder à l'emploi de ce produit sans avoir lu avec attention cette notice technique!

EPI Catégorie III – protection contre les chutes.
Le piolet est destiné par sa construction aux activités de glace en montagne comme l'alpinisme, le ski de montagne etc. (Fig. 10).
Cette notice technique présente les modes d'utilisation de ce produit. Seuls les quelques cas de mauvaise utilisation et d'interdiction les plus courants sont représentés (schémas barrés d'une croix) (Fig. 2, 3, 4). Une multitude d'autres mauvaises utilisations existe et il nous est impossible de les énumérer, ni même de les imaginer. **Seules les techniques d'utilisation présentées non barrées sont autorisées.** Toute autre utilisation est à exclure: danger de mort. En cas de doute, ou de problème de compréhension, renseignez-vous auprès de SINGING ROCK.
Les activités en hauteur: escalade, via ferrata, spéleo, rappel, ski de randonnée, secours ou travaux en hauteur sont des activités dangereuses qui peuvent entraîner des blessures graves, voire mortelles. L'apprentissage des techniques adéquates et des mesures de sécurité s'effectue sous votre seule responsabilité. Vous assumez personnellement tous les risques et responsabilités pour tout dommage, blessure ou mort pouvant survenir après utilisation de nos produits de quelque façon que ce soit. Si vous n'êtes pas en mesure d'assumer cette responsabilité ou de prendre ce risque, n'utilisez pas ce matériel.

EMPLOI DU MATERIEL: Ce produit ne doit être utilisé que par des personnes compétentes et avisées, ou bien l'utilisateur doit être placé sous le contrôle visuel direct d'une personne compétente et avisée. Une condition physique défaillante peut avoir un impact sur la sécurité pendant son utilisation normale ou en secours.

FABRICATION: La lame et la panne sont fabriquées d'un acier trempé Cr-Mo de haute qualité qui assure la longévité du piolet. le piolet peut être équippé d'une dragonne (Fig. 5).
Comment choisir d'autres éléments du système / compatibilité – voir Fig. 9.

ATTENTION: L'utilisation impropre du matériel réduit sa longévité et sa durée de vie.

ENTRETIEN ET STOCKAGE: Le produit peut être lavé dans de l'eau froide de qualité domestique. S'il est toujours souillé il pourra être lavé dans de l'eau tiède (maximum 30 degré centigrade) et si utile avec du savon (savon Lux, stergène) avec une dillution appropriée dans une fourchette de ph comprise entre 5,5 et 8,5. Rincer le parfaitement et séchez le dans un endroit aéré loin de la chaleur ou des radiations.Ne pas utiliser de détergents.
Pour ne pas changer la résistance du matériau, affuter la lame avec une lime à main (Fig. 7).

MARQUAGE (Fig. 6): 1 – longueur du piolet; 2 – Consulter les instructions d'utilisation, 3 – Le fabricant ; 4 – "Y" = année de fabrication (K 2023; L 2024, M 2025; N 2026; O 2027; P 2028); "XX" = numéro de lot (semaine civile de production); 5 – type de piolet Fig. 10; 6 – la marque de conformité / numero d´organisme notifie effectuer la conformité avec type

INSTRUCTIONS DE TRANSPORT ET D'ENTREPOSAGE: Tous produits chimiques, matières corrosives et solvants peuvent être dangereux. Ne pas entreposer le produit dans un endroit corrosif (en milieu alcalin) Malgré sa protection anti -UV, il est recommandé de stocker ce produit à l'abri de la lumière, dans un endroit bien ventilé et loin de toute source de chaleur directe. Assurez vous qu'il ne soit pas serré, ou comprimé, outre mesure. Ne jamais entreposer le produit avant qu'il ne soit complètement sec. Toujours garder ce produit à une température inférieure à +80°C et supérieure à –40°C. Eviter de laisser votre matériel dans une voiture ou un lieu exposé au soleil. Evitez de le frotter contre des surfaces abrasives ou des angles coupants.

LA DURÉE DE VIE: La durée de vis de ce produit n'est pas fixé précisément par le fabricant. Selon l'état du produit et selon son historique, il peut être nécessaire de le rebuter immédiatement (par exemple: lorsque des signes de faiblesse sont visibles). La durée de vis de ce produit peut être influencée par différents facteurs tels que: usage fréquent ou usage impropre; environnement (humidité, gel, glace,...); usure du produit, corrosion; stress sur le produit avec déformation; exposition à une source de chaleur; conditions de stockage inappropriées; etc.
Vérifier votre matériel avant chaque utilisation. En cas de signe apparent ou de soupçon de dommage au produit, mettez le immédiatement au rebut.
Ne pas hésiter à contacter SINGING ROCK en cas de doute. Toute modification ou réparation, hors de nos unités de production, est interdite.

GARANTIE SINGING ROCK: Ce produit est garanti pendant 3 ans pour tout défaut de matière ou de fabrication. Limite de la garantie: l'usure normale, les modifications ou retouches, les utilisations non appropriées, le mauvais stockage, les accidents, les négligences, les dommages, les utilisations pour lesquelles les produits ne sont pas destinés, ne sont pas couverts par la garantie.
SINGING ROCK n'est pas responsable des conséquences directes, indirectes, accidentelles ou tout autre type de dommages survenus ou résultant de l'utilisation de ses produits.

Il est indispensable pour la sécurité de l'utilisateur que ces instructions soient traduites dans le langage du pays où ce produit sera utilisé.

ITALIANO
PICCOZZE DA GHIACCIO - ISTRUZIONI PER L'USO

Non utilizzare questo prodotto senza aver letto attentamente e compreso queste istruzioni tecniche.

DPI di III Categoria – protezione anticaduta.
Questa piccozza è progettata per attività su terreni di montagna ghiacciata, come tour sui ghiacciai, sci alpinismo o arrampicata su ghiaccio facile. (Fig. 10).
Il presente avviso tecnico illustra le modalità di utilizzo di questo prodotto. Sono rappresentati solo alcuni tipi di uso improprio e proibito attualmente noti (mostrati negli schemi barrati) (Fig. 2, 3, 4). Esistono molti altri tipi di uso improprio ed è impossibile elencarli o persino immaginarli tutti. **Sono autorizzate solo le tecniche di utilizzo mostrate negli schemi e non barrate.** Tutti gli altri usi sono esclusi a causa del pericolo di morte. In caso di dubbi o problemi di comprensione, contattare SINGING ROCK.
Attività in quota come arrampicata, via ferrata, speleologia, discesa in corda doppia, scialpinismo, salvataggio, lavoro in quota ed esplorazione sono attività pericolose che possono causare gravi lesioni o persino la morte. Assumi personalmente tutti i rischi e le responsabilità per tutti i danni, lesioni o morte, che possono verificarsi durante o in seguito all'uso dei nostri prodotti in qualsiasi modo. Se non può, o non si è in grado di assumersi questa responsabilità o di assumersi questo rischio, non utilizzare questa apparecchiatura.

USO: un adeguato apprendistato in tecniche e metodi di sicurezza adeguati è essenziale per utilizzare questo prodotto. Questo prodotto deve essere utilizzato solo da persona competente e persona responsabile o soggetti posti sotto il diretto controllo visivo di una persona competente e responsabile. Le condizioni fisiche dell'utente possono influire sulla sua sicurezza durante l'uso normale o di emergenza.

DESIGN: I punti e l'asta sono realizzati in acciaio speciale legato Cr-Mo di alta qualità che garantisce la durata dell'affrezzo. La piccozza da ghiaccio può essere dotata di una dragonne (Fig. 5).
Come scegliere altri elementi di sistema / compatibilità – vedere Fig. 9.

ATTENZIONE: L'UTILIZZO IMPROPRIO RIDUCE LA RESISTENZA E LA VITA DI VITA DEL PRODOTTO.

MANUTENZIONE E DISINFEZIONE: Il prodotto può essere lavato in acqua fredda pulita di qualità domestica. Se ancora sporco, può essere lavato in acqua calda (massimo 30 °C) e, se necessario, usando sapone puro (es. Scaglie di sapone) alla diluizione approssimativa, con intervallo di pH 5,5 e 8. 5. Sciacquare accuratamente e asciugare lentamente lontano dal calore diretto e dalle radiazioni UV. I detergenti non devono essere utilizzati. Non affilare i punti con una smerigliatrice meccanica. Per affinare i punti, si consiglia di utilizzare un attrezzo manuale fine (Fig. 7).

MARCATURA (Fig. 6): 1 – lunghezza della piccozza; 2 – leggere le istruzioni per l'uso, 3 – produttore; 4 – "Y" = anno di fabbricazione: K 2023; L 2024, M 2025; N 2026; O 2027; P 2028); "XX" = lotto n. (settimana solare di produzione); 5 – tipo di piccozza secondo la Fig. 10; 6 - marchio di conformità, numero dell'organismo notificato che effettua la conformità al tipo

TRASPORTO E STOCCAGGIO: Tutti i prodotti chimici, i materiali corrosivi e i solventi devono essere considerati nocivi. Non conservare il prodotto in ambienti corrosivi (luoghi ad alta salinità). Nonostante la sua protezione UV, si consiglia di conservare questo prodotto lontano dalla luce diretta, in un luogo ben ventilato lontano da tutte le fonti di calore diretta. Controlla che non sia troppo stropicciato o storto. Non conservare mai il prodotto, che non è completamente asciutto. Utilizzare questo prodotto oltre un minimo di -40 °C (-40 °F) e un massimo di 80 °C (176 °F). Evitare di lasciare l'attrezzatura in un'auto o in un luogo chiuso esposto al sole. Evitare lo sfregamento contro superfici abrasive o spigoli vivi.

DURATA: La durata di questo prodotto non è strettamente limitata dal produttore. A seconda delle condizioni del prodotto e della sua storia, potrebbe essere necessario ritirarlo immediatamente (ad es. Segni visibili di danneggiamento). La durata di questo prodotto può essere influenzata da vari fattori quali: uso frequente o improprio; ambiente di utilizzo (umidità, congelamento, ghiaccio); conservazione impropria; corrosione; grave stress con relativa deformazione; esposizione a fonti di calore; eccetera.
Controllare sempre l'apparecchiatura prima e durante l'uso. In caso di segni di danno, escludere immediatamente il prodotto dall'uso.
Non esitare a contattare SINGING ROCK in caso di dubbi. È vietata qualsiasi modifica o riparazione al di fuori delle nostre strutture produttive.

GARANZIA DI SINGING ROCK: Questo prodotto è garantito per 3 anni contro qualsiasi difetto nei materiali o nella fabbricazione. Limitazioni della garanzia: normale usura, modifiche o alternanze, cattivo stoccaggio.
Altrettanto esclusi dalla garanzia sono i danni causati da incidenti, negligenza e usi per i quali il prodotto non è progettato. SINGING ROCK non è responsabile per le conseguenze, dirette, indirette, accidentali o di qualsiasi altro tipo di danno che si verificano o derivanti dall'uso dei suoi prodotti.

È essenziale per la sicurezza dell'utente che queste istruzioni per l'uso siano tradotte nella lingua del paese in cui il prodotto deve essere utilizzato.

ESPAÑOL
PIOLETS – INSTRUCCIONES DE USO

No utilizar este producto sin haber leído con atención y haber comprendido las instrucciones técnicas.

EPI Categoría III – protección contra caídas.
Este piolet está diseñado para actividades sobre terrenos montañosos helados, tales como travesías en glaciares, esquí de montaña o escaladas en hielo de baja dificultad. (Fig. 10).
Esta ficha técnica ilustra las formas de utilizar este producto. Sólo se representan algunos casos de mal uso y casos prohibidos conocidos actualmente (dibujos tachados con un aspa) (Fig. 2, 3, 4). Existen muchos otros tipos de mal uso y es imposible enumerar e incluso imaginarlos todos. **Sólo están autorizadas las técnicas de utilización presentadas y no tachadas.** Cualquier otra utilización queda excluida dado el peligro de muerte. En caso de duda o de problemas de comprensión, hay que dirigirse a SINGING ROCK.
Las actividades en altura como la escalada, espeleología, rappel, esquí de travesía, rescate, trabajos en altura y exploración son actividades peligrosas que pueden producir heridas graves e incluso la muerte. El usuario asume personalmente todos los riesgos y responsabilidades por todo daño, herida o muerte que se pudiera producir durante o seguido a la utilización de nuestros productos en cualquier situación. Si no estás capacitado para asumir esta responsabilidad o para correr este riesgo, no utilices este material.

USO: Es indispensable un aprendizaje adecuado de las técnicas y métodos de seguridad para usar este producto.
Este producto sólo debe ser utilizado por personas capacitadas y responsables, o por aquellos bajo el control visual directo de una persona competente y experta. La condición física del usuario puede tener influencia en su seguridad durante un uso normal o en una emergencia.

DISEÑO: Las puntas y la pala son de acero templado Cr-Mo de alta calidad que aseguran la durabilidad del piolet. El piolet se puede equipar con una correa. (Fig. 5).
Cómo elegir otros elementos del sistema / compatibilidad – ver Figura 9.

AVISO: EL USO INADECUADO REDUCE LA RESISTENCIA Y VIDA DE USO DEL PRODUCTO.

MANTENIMIENTO Y DESINFECCION: Los productos se pueden lavar con agua fría de uso doméstico. Si aún sigue manchado, se pueden lavar en agua caliente (máximo 30 °C) y si fuera necesario el uso de jabón, éste debe ser jabón puro con un ph de entre 5,5 y 8,5. Después aclarar a fondo y secar cuidadosamente lejos de una fuente de calor directa y la de la radiación de los rayos UV. Nunca utilizar detergentes.
No afilar las puntas utilizando un afilador mecánico. Para afilar las puntas, recomendamos el uso de una lima manual. (Fig. 7).

MARCAJE (Fig. 6): 1 – longitud del piolet; 2 – consulte las instrucciones de uso, 3 – fabricante; 4 – "Y" = año de producción: K 2023; L 2024, M 2025; N 2026; O 2027; P 2028); "XX" = No. de serie (semana calendario de producción); 5 – tipo de piolet según la Fig. 10; 6 - marca de conformidad / numero del organismo notificado efectuará la conformidad con typo

INSTRUCCIONES DE TRANSPORTE Y ALMACENAMIENTO: Todos los productos químicos, materiales corrosivos y disolventes deben considerarse peligrosos. Nunca almacenar en un espacio corrosivo (lugares de alta salinidad). A pesar de su protección contra rayos UV, se recomienda guardarlo protegido de la luz directa, en un lugar ventilado y lejos de fuentes de calor directa. Asegurarse de no esté muy abollado o encorvado. Nunca almacenar el producto sin que esté completamente seco. Emplear el producto bajo una temperatura mínima de -40 °C y máxima de 80 °C.
Evitar dejar el equipo en el coche o en un lugar cerrado expuesto al sol. Evitar el rozamiento con materiales abrasivos o cantos afilados.

VIDA DE USO: La vida de uso de este producto no está estrictamente limitadaal periodo emitido por el fabricante. Dependiendo de las condiciones del producto y su histórico, puede resultar necesario retirarlo inmediatamente (ej: signos visibles de daños en el product.). La vida de uso de este producto puede verse influenciada por varios factores tales como: uso frecuente o impropio, bajo qué condiciones climatológicas se ha empleado (humedad, a temperaturas bajo cero, hielo), desgaste, corrosión, tensión considerable que provoque una deformación relativa en el producto, exposición a fuentes de calor, almacejane inadecuado, etc.

Es necesario revisar siempre el equipo antes y durante su uso. Si existen signos de daños, es necesario dejar de utilizar el producto inmediatamente.
En caso de duda, contactar con SINGING ROCK.
Queda prohibida toda modificación o reparación del producto fuera de nuestras unidades de producción.

GARANTÍA SINGING ROCK: Este producto está garantizado durante 3 años contra todo defecto de materiales o de fabricación.
Limitaciones de la garantía: El desgaste normal, las modificaciones o alteraciones, almacenamiento incorrecto. Igualmente se excluyen de la garantía los daños debido a accidentes, negligencia y usos para los que no esta diseñado el producto.
SINGING ROCK no es responsable de las consecuencias directas, indirectas, accidentales o de cualquier otro tipo de daño surgido o resultante de la utilización de sus productos.

Es esencial para seguridad del usuario que estas instrucciones de uso sean traducidas al idioma del país donde se vaya a utilizar el producto.

PORTUGUÊS
EQUIPAMENTOS PARA GELO – INSTRUÇÕES DE USO

Não utilize este produto sem ter lido cuidadosamente estas instruções técnicas.

PPE Categoria III – proteção contra quedas.
Este „piolet" é projetado para atividades em terrenos montanhosos gelados, como passeios em glaciares, esqui de montanha ou escalada fácil no gelo. (Fig. 10).
Estas instruções técnicas ilustram modos de se utilizar este produto. Apenas alguns tipos de utilizações erradas e proibidas estão representadas (mostradas em ilustrações cruzadas com "X"). Existem muitas outras formas de utilizações erradas, sendo impossível enumerá-las e até imaginá-las todas. **Apenas as técnicas de uso mostradas nas ilustrações não cruzadas com "X" estão autorizadas**. Quaisquer outras formas de uso estão excluídas, devido ao risco de morte.
Em caso de dúvida ou problema no entendimento, contacte a SINGING ROCK.
Actividades em altura, escalada, via ferrata, espeleologia, rappel, ski-touring, resgate, trabalho em altura e exploração são actividades de risco inerente que podem levar a ferimento severo ou até à morte. A adequada aprendizagem de técnicas apropriadas e métodos de segurança é de sua completa responsabilidade. Você assume pessoalmente todos os riscos e responsabilidades por danos, ferimentos ou morte que possam ocorrer de qualquer forma, durante ou após a utilização dos nossos produtos. Se você não está apto ou não está em condições de assumir esta responsabilidade ou assumir este risco, não utilize este equipamento.

USE: Nota importante: treinamento específico é essencial antes do uso. Este produto deve ser utilizado somente por uma pessoa competente e responsável, ou por terceiro sob supervisão directa e visual de pessoa competente e responsável. A condição física do utilizador pode influenciar a sua segurança durante o uso normal ou de emergência.

DESENHO: A lâmina e a pá são feitos de aço de alta qualidade Cr-Mo temperada, que garante a vida útil do „piolet". O „piolet" pode ser equipado com uma arriata (Fig. 5).
Como escolher outros elementos do sistema / compatibilidade – consulte Figura 9.

AVISO: O USO INCORRECTO REDUZ A RESISTÊNCIA E O TEMPO DE VIDA DO PRODUCTO.

singing rock

ICE AXE

Nařízení evropského parlamentu a rady (EU) 2016/425 | Regulation (EU) 2016/425
Posouzení shody | Conformity assessment: VVUÚ, a.s., Pikartská 1337/7, 716 07 Ostrava-Radvanice, Czech Republic, NB 1019

CE 1019
EN 13089:11+A2:21
Mountaineering equipment – Ice tools

Shoda s typem | Conformity to type:
VVUÚ, a.s., Pikartská 1337/7, 716 07 Ostrava-Radvanice, Czech Republic, NB 1019
EU prohlášení o shodě naleznete na:
EU declaration of conformity available on:
www.singingrock.com

1

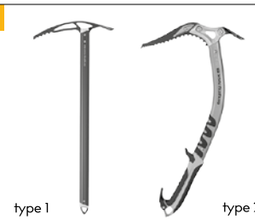

2

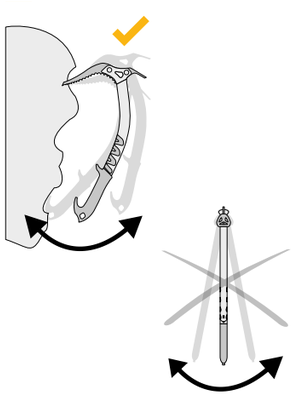

3

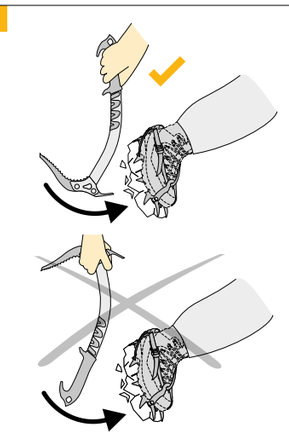

4

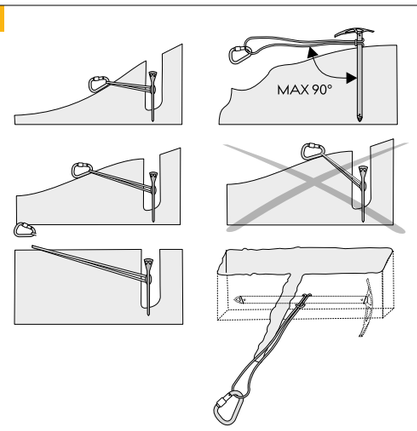

5

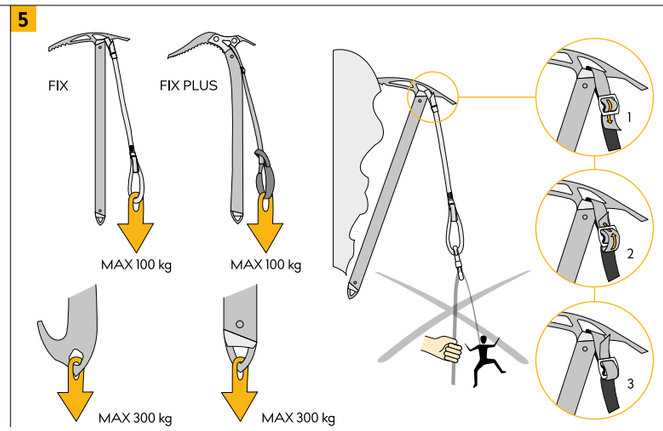

6

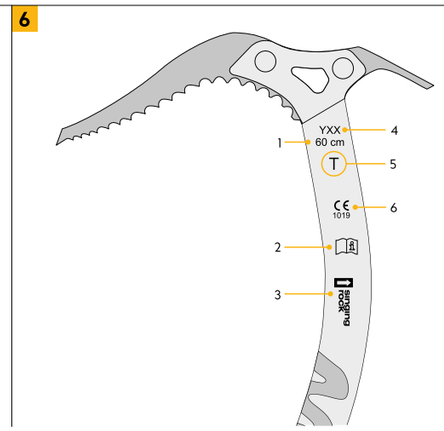

EN Reading and understanding instruction for use are required to use this product.
CZ Bez důkladného pročtení a pochopení návodu k použití nepoužívejte tento výrobek.
DE Das Lesen und Verstehen der Bedienungsanweisung ist Voraussetzung für die Nutzung des Produkts.
FR Sans avoir lu attentivement ce mode d'emploi, n'utilisez pas ce produit.
ES Es necesario leer y comprender las instrucciones de uso de este producto.

3 YEARS
EN 3 years guarantee.
CZ 3 roky záruka.
DE 3 Jahre Garantie.
FR La garantie de 3 ans.
ES 3 años de garantía.

ver. 16R61690001 0623

SINGING ROCK s.r.o.
Poniklá 317 • 514 01 Poniklá • Czech Republic
Tel. +420 481 585 007
email: info@

MANUTENÇÃO E LIMPEZA:
Os produtos poderão ser lavados em água limpa. Permanecendo não totalmente limpos poderão ser lavados em água quente (máximo de 30 °C) e se necessário o uso de sabão neutro (ex. Lux em barra ou grãos) onde a diluição deste em água terá um pH entre 5,5 e 8,5. O processo de secagem deste material deve ser progressivamente fora do alcance de qualquer fonte direta de calor e protegido de radiações solar. Detergentes não devem ser usados em nenhuma circunstância.
Não afie a lâmina usando um afiador mecânico. Para afiar a lâmina, recomendamos o uso de uma lima manual fina (Fig. 7).

MARCAÇÃO (Fig. 6): 1 – comprimento do machado de gelo; 2 – leia as instruções de uso, 3 – fabricante; 4 – "Y" = ano de fabricação: K 2023; L 2024, M 2025; N 2026; O 2027; P 2028); "XX" = Nº do Lote (semana corrido de produção); 5 – tipo machado de gelo conforme Fig. 10; 6 – marca de conformidade, número do organismo notificado que executa a conformidade com o tipo

TRANSPORTE E ARMAZENAMENTO: Todos os produtos químicos, materiais corrosivos e solventes devem ser considerados prejudiciais.
Não armazene o produto em ambiente corrosivo (locais com alta salinidade). Apesar de sua proteção UV, recomenda-se que este produto seja armazenado longe da luz direta, em um local bem ventilado, longe de todas as fontes de calor direto. Verifique se não está muito amassado ou torto. Nunca armazene o produto, que não está completamente seco. Utilize este produto acima de um mínimo de –40 ° C e máximo de 80 ° C. Evite deixar o seu equipamento num carro ou num local fechado exposto ao sol. Evite usar contra superfícies abrasivas ou bermas afiadas.

VIDA ÚTIL: A vida útil de uso deste produto não é estritamente limitada ao período emitido pelo fabricante. Dependendo das condições do produto e da sua história, pode ser necessário removê-lo imediatamente (ex: após uma queda forte, sinais visíveis de danos no produto…). A vida útil deste produto pode ser influenciada por vários fatores, tais como: uso frequente ou impróprio, sob os quais foram utilizadas, condições climáticas (humidade, temperaturas abaixo de zero, gelo), desgaste, corrosão, tensão considerável que causa uma relativa deformação no produto, exposição a fontes de calor, armazenamento inadequado, etc.

Verifique sempre o equipamento antes e durante o uso. Se houver algum sinal de dano, exclua o produto imediatamente do uso. Não hesite em contactar a SINGING ROCK em caso de dúvida. Qualquer modificação ou reparação fora de nossas instalações de produção é proibida.

GARANTIA SINGING ROCK
Este produto tem garantia de 3 anos contra defeitos no material ou fabricação. Limitações da garantia: desgaste normal decorrente do uso, modificações ou alterações, perda da garantia.
Igualmente excluídos da garantia estão danos causados por acidentes, negligência e utilizações para as quais este produto não foi projectado. A SINGING ROCK não é responsável pelas consequências, directas, indirectas, acidentais ou qualquer tipo de dano causado ou resultante da utilização de seus produtos.

É essencial para a segurança do usuário que estas instruções para o uso estejam traduzidas na Língua do Pais em que o produto deve ser usado.

NORSK
ISØKSER – BRUKSANVISNING

Bruk ikke dette produktet uten å ha lest denne brukerveiledninga nøye og forstått innholdet.

PVU kategori III – fallsikring.
Denne isøksen er konstruert for aktivitet i islagt fjellterreng, som brevandring, toppturer og enkel isklatring. (Fig. 10).
Den tekniske notisen illustrerer måter å bruke dette produktet på. Bare noen typer misbruk og forbudte måter å bruke produktet på som er kjent, er representert (vist i de utkryssa diagrammene) (FIG. 2, 3, 4). Mange andre typer misbruk eksisterer, og det er umulig og å få oversikten over, eller i det hele tatt forestille seg alle. **Bare de teknikkene som er vist i diagrammene som ikke er kryssa ut er autoriserte.** Alle andre bruksmåter bør forbindes med fare for død. Ved tvil eller problemer med å forstå, kontakt SINGING ROCK.
Aktiviteter i høyde, klatring, via ferrata, grotting, rappelering, skibestigning, redning, arbeid i høyde og utforskning er farlige aktiviteter, som kan lede til skader og til og med død for utøverne. God nok kjennskap til passende teknikker og metoder for sikring er fullt og helt ditt eget ansvar, og nødvendig for å bruke dette produktet. Dette produktet kan derfor kun brukes av kompetente og ansvarlige personer, eller personer satt under direkte og visuelt oppsyn av kompetente og ansvarlige personer. Du må selv vurdere risiko for og følger av ødeleggelse, skade og død som kan oppstå under, eller som følge av, bruk av dette produktet. Hvis du ikke er i stand til, eller i posisjon til å vurdere dette ansvaret, eller til å ta risikoen; ikke bruk dette produktet.

DESIGN: Blad og tverrblad er laget av Cr-Mo-stål, som sikrer levetiden på isøksen. Isøksen kan utstyres med stropp (Fig. 5).
Hvordan velge andre systemelementer / kompatibilitet – se Fig. 9.

ADVARSEL: FEIL BRUK REDUSERER SLITESTYRKEN OG LEVETIDEN TIL PRODUKTET.

VEDLIKEHOLD: Produktet kan vaskes i rent kaldt vann. Hvis det fremdeles er skittent kan det vaskes i lunkent vann (maksimum 30 °C) og hvis nødvendig kan det brukes ren mild såpe med pH-verdi mellom 5,5 og 8,5. Renses forsiktig og tørkes sakte skjermet for direkte varme og UV-stråling. Vaskemidler må ikke brukes.
Ikke slip bladet med motoriserte slipemekanismer. For å slipe blad anbefaler vi å bruke en fin manuell fil. (Fig. 7).

MERKING (Fig. 6): 1 – isøks lengde; 2 – les bruksanvisningen, 3 – produsent; 4 – „Y" = produksjonsår: K 2023; L 2024, M 2025; N 2026; O 2027; P 2028); „XX" = batch nr. (kalenderuke for produksjon); 5 – isøkstype i henhold til fig. 10;
6 – samsvarsmerking, identifikasjonsnummer på det meldte organet som utfører samsvarssertifisering

INSTRUKSJON FOR TRANSPORT OG LAGRING: Alle kjemiske produkter, korrosive materialer og rensevæsker bør ansees som skadelige. Lagre aldri produktet i etsende miljø (miljø med høyt saltinnhold). Til tross for at produktet er UV-beskyttet, anbefaler vi at det oppbevares på et godt ventilert sted skjermet fra direkte lys og direkte varmekilder. Kontroller at det ikke er for knøvlet og bøyd. Produktet må være helt tørt før lagring. Bruk dette produktet kun i temperaturer over -40 °C (-40 °F) og under 80 °C (176 °F).
Unngå å lagre utstyret i en bil eller i et lukket sted som er eksponert for sol. Unngå skrubbing mot ru overflater og skarpe kanter.

LEVETID: Levetiden for dette produktet er ikke strengt begrenset av produsenten. Avhengig av tilstanden til produktet og dets historie kan det være nødvendig å ta det ut av bruk umiddelbart (f.eks synlige skader). Levetiden for dette produktet kan bli påvirket av ulike faktorer som for eksempel: Hyppig eller feil bruk, bruksmiljø (fuktighet, snø, is), slitasje, korrosjon, feil belastning som har ført til deformasjon, eksponering for varme kilder, feil oppbevaring, etc.

Sjekk alltid utstyret før og under bruk. Hvis det er noen tegn på skade bytt ut produktet umiddelbart.
Nøl ikke med å kontakte Singing Rock hvis du er i tvil.
Enhver modifikasjon eller reparasjon utenfor Singing Rocks produksjonslokaler er forbudt.

SINGING ROCK GARANTI: Dette produktet har tre års garanti mot feil i materialer eller i fabrikasjon. Begrensinger i garantien: normal slitasje, modifikasjoner, feillagring. Skader på produktet som følge av ulykker, ved neglisjering av instruksjoner, og ved andre typer bruk en det det er lagd for, dekkes heller ikke av garantien. Singing Rock er ikke ansvarlige for konsekvensene, indirekte, direkte eller ved uhell, eller andre ødeleggelser og skader som måtte oppstå i forbindelse med bruk av dette produktet.

Det er essensielt for brukerens sikkerhet at disse brukerveiledningene er oversatt til språket i landet hvor produktet skal brukes.

POLSKI
CZEKAN TURYSTYCZNY – INSTRUKCJA UŻYTKOWANIA

Prosimy o uważne przeczytanie poniższych wskazówek przed pierwszym użyciem!

ŚOI kategorii III – ochrona przed upadkiem.
Czekan został zaprojektowany do używania w terenie zalodzonym do takich aktywności jak turystyka wysokogórska, wspinaczka i skialpnizm. (Fig. 10).
Niniejsza instrukcja użytkowania pokazuje różne możliwości zastosowania tego produktu. Tylko nieliczne sposoby użytkowania tego produktu i znane zakazy są pokazane w tej instrukcji (rysunki przekreślone) (Fig. 2, 3,4). Istnieje jednak pokaźna ilość innych nieprawidłowych zastosowań, dlatego też nie jesteśmy w stanie ich nazwać ani określić bądź pokazać. Zaprezentowane prawidłowe techniki użytkowania są dozwolone. Każdy inny sposób użycia jest zabroniony - niebezpieczeństwo śmierci. W razie niejasności lub trudności w rozumieniu instrukcji prosimy o kontakt z SINGING ROCK.
Wspinanie, speleologia, zjazdy na linie, turystyka górska, ratownictwo, roboty wysokościowe są niebezpieczne i mogą prowadzić do licznych kontuzji bądź śmierci. Nauka odpowiednich technik użytkowania, oraz związanych z tym warunków bezpiecznego użytkowania jest Państwa obowiązkiem i przebiega na Państwa odpowiedzialność. Akceptujecie Państwo osobiście ryzyko oraz odpowiedzialność w każdej postaci za zniszczenia, urazy oraz śmierć wywołane w skutek niewłaściwego użytkowania naszego produktu. Jeżeli nie możecie przyjąć tego ryzyka i odpowiedzialności prosimy o nie użytkowanie tego produktu. Produkt ten mogą używać tylko osoby, które przeszły odpowiednie przeszkolenie. W przypadku, gdy użytkownik nie przebył wymaganego przeszkolenia, musi znajdować się pod opieką osoby posiadającej wspomniane przeszkolenie.

WYKONANIE: Ostrze oraz łopatka są wykonane z wysokiej jakości hartowanej stali chromowo-molibdenowej (Cr-Mo), która gwarantuje długą żywotność. Czekan może zostać wyposażony w odpowiednią pętlę (Fig. 5).
Jak dobrać inne elementy systemu / kompatybilność – patrz Ryc. 9.

UWAGA: NIEWŁAŚCIWE UŻYTKOWANIE MOŻE PROWADZIĆ DO ZMIEJSZENIA WYTRZYMAŁOŚCI I TRWAŁOŚCI PRODUKTU.

KONSERWACJA: Produkt można czyścić czystą zimną wodą do potrzeb gospodarczych. Jeśli są nadal brudne, można uprać je w ciepłej wodzie (o temperaturze maksymalnej 30°C) i, jeśli to konieczne, z dodatkiem czystego mydła (np. płatków mydlanych) o odpowiednim rozcieńczeniu i pH od 5,5 do 8,5. Elementy włókiennicze należy dokładnie wypłukać i suszyć powoli z dala od bezpośredniego źródła ciepła. Nie wolno stosować żadnych detergentów. Zaleca się ręczne ostrzenie przy pomocy pilnika do metalu (Fig. 7).

ZNAKOWANIE (Fig. 6): 1 – długość czekana; 2 – zapoznaj się z instrukcją obsługi, 3 – producent; 4 – „Y" = rok produkcji: K 2023; L 2024, M 2025; N 2026; O 2027; P 2028); „XX" = nr partii (numer tygodnia produkcji); 5 – typ czekana zgodnie z rys. 10; 6 – znak zgodności, numer jednostki notyfikowanej przeprowadzającej zgodność z typem

TRANSPORT I PRZECHOWYWANIE: Wszelkie produkty chemiczne, środki rozpuszczające oraz żrące mogą być niebezpieczne. Nie należy przechowywać w środowisku sprzyjającym powstawaniu korozji (miejsca o wysokim zasoleniu). Mimo specjalnej ochrony przed promieniami UV zalecane jest unikanie słońca oraz innych źródeł ciepła. Upewnijcie się czy produkt nie podlega nadmiernym obciążeniom. Nie chować sprzętu niedokładnie wysuszonego. Przechowywanie i użytkowanie: zawsze w temp. -40 °C (-40 °F) + 80 °C (176 °F). Należy unikać pozostawiania sprzętu w samochodzie bądź innym zamkniętym pomieszczeniu narażonym na działanie promieni słonecznych.

ŻYWOTNOŚĆ: Żywotność tego produktu nie jest jednoznacznie ograniczona przez producenta. W zależności od warunków użytkowania i przechowywania oraz w wyniku określonych zdarzeń może wystąpić konieczność natychmiastowego wycofania produktu z użytku (np. widoczna ślady zużycia).
Dodatkowo na żywotność produktu mogą wpływać różne czynniki, np. częste bądź niewłaściwe użytkowanie; środowisko (wilgotność, niska temeratura, lód); przetarcia; korozja; silne naprężenia i deformacje; działanie ciepła; niewłaściwe przechowywanie; etc.
Zawsze sprawdzaj sprzęt przed oraz w trakcie użytkowania. W przypadku jakichkolwiek wątpliwości, co do stanu czekana, bądź pojawienia się uszkodzeń, sprzęt należy natychmiast wycofać z użytkowania.

W przypadku wątpliwości prosimy o kontakt z Singing Rock. Wszelkie zmiany, bądź naprawy wykonywane we własnym zakresie poza naszą firmą są zabronione.

GWARANCJA FIRMY SINGING ROCK: Produkt ten ma trzyletnią gwarancję na wszelkie materiały użyte do produkcji oraz wykończenia. Ograniczenie gwarancji: Normalne zużycie, niedozwolone przeróbki, zmiany lub nieodpowiednie zastosowanie, złe przechowywanie.
Gwarancja nie obejmuje wypadków i szkód wynikłych z zaniedbania bądź nieodpowiedniego użytkowania naszego produktu.
Singing Rock nie bierze odpowiedzialności za bezpośrednie, pośrednie skutki wypadków oraz strat wynikłych w trakcie użytkowania swoich produktów.

SLOVENSKI
CEPIN – NAVODILA ZA UPORABO

Ne uporabljajte tega izdelka, ne da bi prej prebrali in razumeli ta navodila za uporabo.

OZO kategorija III – zaščita pred padci.
Ta cepin je konstruiran za aktivnosti v ledenem gorskem terenu, kot so izleti po ledenikih, turno smučanje ali lažje plezanje v ledenih smereh (slika 10).
Ta tehnična navodila prikazujejo možnosti uporabe tega izdelka. Opisanih je le nekaj vrst napačne uporabe (prikazani prečrtani na slikah 2, 3, 4). Možnih je še več vrst napačne uporabe, vendar ni možno našteti vseh.
Dovoljene so le tehnike uporabe, ki so prikazane na slikah in niso prečrtane. Vsakršna drugačna uporaba je prepovedana in je lahko smrtno nevarna. V kolikor ste v dvomih glede uporabe, kontaktirajte SINGING ROCK.
Aktivnost na višini, kot so plezanje, spuščanje, turno smučanje, reševanje, delo na višini in raziskovanje so nevarne in lahko vodijo v težke poškodbe ali smrt. Z uporabo izdelka sprejemate riziko in odgovornost za škodo, poškodbe ali smrt, ki lahko nastanejo pri kakršnikoli uporabi tega izdelka. Če tega rizika ne morete sprejeti, tega izdelka ne uporabljajte.

UPORABA: Za uporabo tega orodja je nujno zadostno usposabljanje v ustreznih tehnikah in metodah varovanja. To orodje lahko uporablja le usposobljena in odgovorna oseba ali tisti, ki so pod direktnim vidnim nadzorom usposobljene in odgovorne osebe. Fizična kondicija uporabnika ima lahko vpliv na njegovo varnost ob normalni ali nujni situaciji.

DESIGN: Oklo in lopatica sta narejena iz visokokakovostnega Cr-MO kaljenega jekla, kar zagotavlja dolg rok trajanja cepina. Cepin za led je lahko opremljen z zanko (slika 5). Kako izbrati druge elemente sistema / združljivost – glejte Slika 9.

OPOZORILO: NEPRAVILNA UPORABA ZMANJŠA ODPORNOST IN ŽIVLJENSKO DOBO IZDELKA.

VZDRŽEVANJE IN RAZKUŽEVANJE:
Izdelek lahko peremo v čisti, hladni vodi. Če je še vedno umazan, ga lahko operemo v topli vodi (največ 30 °C) in če je potrebno, dodate pravo milo (Lux milne kosmiče, stergene), primerno razredčeno, z ph med 5,5 in 8,8. Dobro izplahnite in posušite počasi, stran od izvora toplote in UV žarkov. Ne uporabljajte pralnih praškov.
Ne ostrite konice z uporabo mehanske brusilke. Za ostrenje priporočamo uporabo fine ročne pile (slika 7).

OZNAČEVANJE (slika 6): 1 – dolžina cepina; 2 – preberite navodila za uporabo, 3 – proizvajalec; 4 – »Y« = leto izdelave: K 2023; L 2024, M 2025; N 2026; O 2027; P 2028); "XX" = serija št. (koledarski teden proizvodnje); 5 – tip cepina po sl. 10; 6 – oznaka skladnosti, številka priglašenega organa, ki izvaja skladnost s tipom

TRANSPORT IN SHRANJEVANJE: Škodljive so vse kemične snovi, jedki materijali in topila. Ne shranjujte izdelka v jedkem okolju (zelo slano okolje). Kljub temu, da ima izdelek UV zaščito svetujemo, ne da ga ne hranite na direktni svetlobi, temveč v dobro prezračevanem prostoru, stran od izvora toplote. Preverite, da ni preveč zmečkan ali ukrivljen. Nikoli ne pospravite izdelka, ki ni popolnoma suh. Izdelek lahko uporabljate pri najnižji temperaturi do -40 °C (-40 °F) in najvišji do največ 80 °C (176 °F).
Ne puščajte izdelka v avtu ali v zaprtih prostorih, ki so izpostavljeni direktnemu soncu. Ne drgnite izdelka ob grobe površine ali ostre robove.

ŽIVLJENSKA DOBA: Življenska doba tega izdelka ni strogo omejena s strain proizvajalca. Glede na stanje izdelka in zgodovino njegove uporabe, obstaja možnost, da ga je potrebno takoj vzeti iz uporabe(vidni znaki poškodbe). Na življensko dobo tega izdelka lahko vplivajo različni dejavniki, kot so: pogosta ali nepravilna uporaba, okolje uporabe (vlažnost, zamrzovanje, led), obraba, korozija, nenormalna obremenitev, izpostavljenost virom toplote, nepravilno shranjevanje itd.

Vedno preverite opremo pred in med uporabo. Če izdelek kaže kakršen koli znak poškodbe , ga ne uporabljajte. V kolikor ste v dvomih, kontaktirajte SINGING ROCK. Kakršno koli prirejanje ali popravljanje izdelka izven naših obratov je prepovedano.

SINGING ROCK GARANCIJA: Garancija za ta izdelek je 3 leta in vključuje napake v materialu ali izdelavi. Garancija ne velja za normalno obrabo, prirejen ali spremenjen izdelek, neprimerno shranjevanje, poškodbe zaradi nesreče, malomarnosti ali uporabo za namene, za katere izdelek ni narejen.
SINGING ROCK ne odgovarja za posledice nesreč, direktne ali indirektne, ali kakršnokoli škodo, ki je posledica uporabe tega izdelka.

Za varnost uporabnika je pomembno, da so ta navodila prevedena v jezik države, v kateri se bo izdelek uporabljal. V kolikor ste v dvomih glede uporabe, kontaktirajte SINGING ROCK.

ROMÂNĂ
PIOLEȚI – INSTRUCȚIUNI DE FOLOSIRE

Nu folosiți acest produs fără a citi cu atenție și a înțelege aceste instrucțiuni tehnice.

EIP Categoria III – protecție împotriva căderii.
Acest piolet este proiectat pentru activități în teren montan cu gheață, cum ar fi turele pe ghețari, schi alpinism sau cățărare pe gheață. (Fig. 10)
Acestea ilustrează modul de folosire a acestui produs. Numai unele dintre modurile de folosire nepotrivite sau de utilizare greșită cunoscute sunt reprezentate (arătate în imaginile tăiate) (Fig. 2, 3, 4). Există multe alte moduri de folosire greșită, este imposibil să le enumerăm pe toate, sau chiar să le imaginăm. **Numai tehnicile de folosire indicate in imaginile care nu sunt tăiate sunt autorizate.** Orice altă utilizare este exclusă datorită pericolului de moarte. In caz unei îndoieli sau probleme de înțelegere, contactați SINGING ROCK.

Activitățile la înălțime, cum sunt cățăratul, via ferrata, speleologia, coborârea în rapel, schiul de tură, salvările, alpinismul utilitar sau explorările sunt activități periculoase care pot conduce la accidente grave sau chiar moarte. Vă asumați personal toate riscurile si responsabilitățile pentru toate stricăciunile, accidentele sau moartea care pot interveni în timpul folosirii acestor produse în orice manieră. Dacă nu sunteți capabil, sau nu sunteti în poziția de a vă asuma această responsabilitate sau să vă asumați acest risc, nu folosiți acest echipament.

FOLOSIRE: O perioadă de pregătire adecvată pentru a înțelege tehnicile specifice și metodele de securitate este esențiala pentru folosirea acestui produs. Acest produs trebuie să fie folosit doar de către persoane competente și responsabile sau de către persoane aflate sub control visual direct a unei persoane competente și responsabile. Condiția fizică a utilizatorului poate avea influență asupra siguranței sale în timpul utilizării normale sau în timpul unei urgențe.

DESIGN: Vâful, lama, lopățica sunt realizate din oțel călit, Cr-Mo, de înaltă calitate, care asigura durata lunga de viață a pioletului. Pioletul poate fi echipat cu o chingă (Fig.5).
Cum să alte elemente pentru sistem / compatibilitate – vezi Fig. 9.

ATENȚIE: UTILIZAREA IMPROPRIE REDUCE REZISTENȚA ȘI DURATA DE VIAȚĂ A PRODUSULUI!

ÎNTREȚINERE ȘI CURATARE: Produsul poate fi spălat în apă rece curată de calitate obișnuită. Dacă este încă murdar, poate fi spălat în apă caldă (maxim 30 °C) și dacă este necesar, folosiți săpun pur, la o diluție aproximativă, cu pH între 5,5 si 8,5. Clătiți complet și uscați încet, departe de surse de căldură direct și radiații UV. A nu se folosi detergenți.

Nu ascuțiți părțile ascuțite folosind un polizor. Pentru ascuțire recomandăm utilizarea unei pile fine manuale (Fig. 7).

MARCARE (Fig. 6): 1 – lungime piolet; 2 – citiți instrucțiunile de utilizare, 3 – producător; 4 – „Y" = an fabricație: K 2023; L 2024, M 2025; N 2026; O 2027; P 2028); „XX" = Nr. lot (săptămâna calendaristică de producție); 5 – tip piolet conform Fig. 10; 6 – marca de conformitate, numărul organismului notificat care efectuează conformitatea cu tipul

TRANSPORT ȘI DEPOZITARE: Toate produsele chimice, materialele corozive și solvenții trebuie privite ca fiind dăunătoare. Nu depozitați produsul în medii corozive (locuri cu slinitate mare). În ciuda protecției sale UV, este recomandat ca acest produs să fie depozitat departe de lumina direct, într-un loc bine ventilat, departe de surse de căldură directă. Verificați dacă nu este prea deformat sau îndoit. Niciodată nu depozitați un produs care nu este uscat complet. Utilizați acest produs peste minim -40 °C (-40 °F) și maxim 80 °C (176 °F). Evitați să lăsați echipamentul în mașină sau înt-un loc închis, expus la soare. Evitați frecarea pe suprafețe abrasive sau margini ascuțite.

DURATĂ DE VIAȚA ȘI INSPECȚII: Durata de viață a acestui produs nu este limitată strict de către producător. În funcție de starea produsului și istoricul său, poate fi necesar ca acest produs să fie retras imediat (de exemplu, semen vizibile de deteriorare). Durata de viață poate fi influențată de numeroși factori, cum ar fi utilizare frecventă sau improprie, mediul în care se folosește (umiditate, îngheț, gheță), coroziune, încărcare anormală, expunere la surse de căldură, depozitare improprie, etc. Întotdeauna verificați echipamentul înainte și în timpul folosirii. Dacă observați orice urmă de deteriorare, retrageți imediat produsul din folosință. Nu ezitați să contactați SINGING ROCK în caz de îndoială. Orice modificare sau reparație în afara fabricii noastre este interzisă.

GARANȚIA SINGING ROCK: Acest produs este garantat 3 ani pentru defecte de material sau fabricație. Garanția nu include uzura normală în urma folosirii, a modificării, alterării sau a depozitării improprii. De asemenea, se exclud din garanție defectele datorate accidentelor, a neglijenței, a folosirii în scopuri pentru care nu a fost proiectat produsul. SINGING ROCK nu este responsabil pentru consecințele directe, indirecte, accidentale sau orice alt tip de stricăciuni rezultate din utilizarea acestui produs.

Este esențial pentru siguranța utilizatorului ca aceste instrucțiuni de folosire să fie traduse in limba țării în care se folosește acest produs.

BOSNA I HERCEGOVINA
CEPIN – UPUTE ZA KORIŠTENJE

Ne koristite ovaj proizvod ako niste pažljivo pročitali i razumjeli ove tehničke upute.

OZO III. kategorija – zaštita od pada.
Ovaj cepin je dizajniran za aktivnosti na zaleđenom planinskom terenu, kao što su ture na glečerima, skijaške ture ili lagano penjanje na ledu. (Slika 10).
U ovoj tehničkoj napomeni se navode načini korištenja proizvoda. Predstavljene su samo neke vrste pogrešnog i zabranjenog korištenja koje su trenutno poznate (prikazane u precrtanim dijagramima). (Slike 2, 3, 4). Postoje mnoge druge vrste pogrešnog korištenja, i nemoguće je nabrojati ili čak i zamisliti sve. **Odobrene su samo tehnike korištenja navedene u dijagramima a koje nisu precrtane.** Sve ostale upotrebe su isključene uslijed opasnosti od smrti. U slučaju sumnje ili nerazumijevanja, obratite se kompaniji SINGING ROCK.
Aktivnosti na visini poput penjanja, via ferrata, speleologija, spuštanje niz uže, skijaških tura, spašavanje, rad na visini i istraživanje su opasne aktivnosti koje mogu dovesti do ozbiljnih povreda ili čak smrti. Lično preuzimate sve rizike i odgovornosti za sve štete, povrede ili smrt koji mogu nastati tokom ili nakon upotrebe proizvoda na bilo koji način. Ako niste u stanju, ili niste u poziciji da preuzmete odgovornost ili rizik, ne koristite ovu opremu.

KORIŠTENJE: Za korištenje proizvoda je potrebno adekvatno znanje iz prikladnih tehnika i metoda sigurnosti koje su ključne za korištenje ovog proizvoda. Ovaj proizvod može koristiti isključivo kompetentna osoba i odgovorna osoba ili osobe koje se nalaze pod direktnom vizuelnom kontrolom kompetentne i nadležne osobe. Fizička kondicija korisnika može utjecati na njegovu sigurnost tokom standardnog i hitnog korištenja.

DIZAJN: Vrhovi i teslo su napravljeni od visokokvalitetnog stvrdnutog čelika koji osigurava vijek trajanja cepina. Cepin može imati i vezicu (Slika 5).
Kako odabrati druge elemente sistema / kompatibilnost – pogledajte Slika 9..

UPOZORENJE: NEPRIKLADNO KORIŠTENJE UTJEČE NA OTPORNOST I ROK TRAJANJA PROIZVODA.

ODRŽAVANJE I DEZINFEKCIJA: Proizvod se mora prati u čistoj hladnoj vodi domaće kvalitete. Ako i dalje bude prljava, može se oprati u toploj vodi (maksimalno 30oC) i ako bude potrebe, korištenjem čistog sapuna (npr. sapunske pahuljice Lux, tečnost za pranje stergene) u prikladnom rastvoru, s rasponom pH od 5.5 i 8. 5. temeljito isprati i osušiti lagano i podalje od izravnog izvora toplote i UV zračenja. Ne smiju se koristiti deterdženti.
Vrhovi se ne smiju oštriti putem mehaničkog oštrila. Za oštrenje vrhova preporučujemo korištenje fine ručne turpije (Slika 7).

OZNAČAVANJE (Slika. 6): 1 – dužina cepina; 2 – pročitajte uputstvo za upotrebu, 3 – proizvođač; 4 – "Y" = godina proizvodnje: K 2023; L 2024, M 2025; N 2026; O 2027; P 2028); "XX" = Broj serije (kalendarska sedmica proizvodnje); 5 – tip cepina prema sl. 10; 6 – oznaka usaglašenosti, broj notificiranog tijela koje vrši usaglašenost sa tipom

TRANSPORT I SKLADIŠTENJE: Svi hemijski proizvodi, korozivni materijali i rastvarači se smatraju štetnim.
Ne držite proizvod u korozivnom okolišu (na mjestima visoke slanosti). Uprkos UV zaštiti preporučuje se da se proizvod ne skladišti na direktnoj svjetlosti, u dobro prozračenim prostorijama podalje od direktnih izvora topline. Provjeriti da nije iskrivljen ili pohaban. Nikad ne skladištite proizvod koji nije potpuno suh. Koristite proizvod na temperaturi od najmanje –40 °C (–40 °F) i najviše 80 °C (176 °F).
Izbjegavajte da ostavljate opremu u automobilu ili zatvorenom prostoru izloženu suncu. Izbjegavajte da ju trljate od abrazivne površine ili o oštre ivice.

ROK TRAJANJA: Proizvođač izričito ne navodi rok trajanja proizvoda. U zavisnosti od stanja proizvoda i njegovog prethodnog korištenja možda ćete ga odmah morati povući iz korištenja (npr. ako ima vidljivih znakova oštećenja). Na rok trajanja proizvoda mogu utjecati različiti faktori kao što je: često ili nepravilno korištenje; okoliš u kojem se koristi (vlažnost, zamrzavanje, led); habanje; korozija; ozbiljno opterećenje uz relativnu deformaciju; izloženost izvorima topline; nepravilno skladištenje; itd.
Prije i tokom korištenja uvijek provjerite opremu. Ako postoje naznake oštećenja odmah povucite proizvod iz upotrebe. Ne oklijevajte da kontaktirate SINGING ROCK ako imate nedoumica. Bilo kakve modifikacije ili popravke izvan naših postrojenja za proizvode su zabranjene.

GARANCIJA SINGING ROCK: Garancija za ovaj proizvod od bilo kakvih nedostataka u materijalu ili proizvodnji je 3 godine. Ograničenja garancije: standardno habanje, modifikacije ili izmjene, nepravilno skladištenje. Iz garancije su isključena i oštećenja nastala uslijed nesreća, nemara, i nenamjenskog korištenja proizvoda.
SINGING ROCK nije odgovoran za posljedice, direktne, indirektne, slučajne ili neke druge vrste šteta koje nastanu ili se dese uslijed korištenja proizvoda.

Za sigurnost korisnika je neophodno prevesti ove upute na jezik zemlje u kojoj se proizvod koristi.

ПО-РУССКИ
ледорубы – ИНСТРУКЦИЯ К ЭКСПЛУАТАЦИИ

Не начинайте эксплуатацию продукции без тщательного изучения инструкции пользователя.

СИЗ категория 3 – защита от падения.
Ледоруб своей конструкцией предназначен для использования на ледяной поверхности при занятиях альпинизмом, горным туризмом, скиальпинизмом и тд. (рис. 10).
В инструкции на рисунках показаны возможные варианты использования данной продукции. Так же на рисунках показаны некоторые (далеко не все) варианты неправильного использования экипировки, для наглядности они перечеркнуты. Данное изделие можно использовать только так, как указано на неперечеркнутых рисунках. Любой другой вариант использования может повлечь за собой несчастный случай, вплоть до смертельного исхода. Такие виды спорта как скалолазание, спелеология, ледолазание, роуп-джампинг, а так же спасательные и монтажные работы на высоте, характеризуются повышенной опасностью, и возможностью получения травмы или гибели спортсмена. Поэтому знание методов страховки и методики использования экипировки обязательны. За возможный ущерб здоровью при занятиях такими видами деятельности вы несете личную ответственность. В случае любых проблем с продукцией, или в случае необходимости уточнений в инструкции пользователя обратитесь к представителю SINGING ROCK.

ЭКСПЛУАТАЦИЯ: Для правильного использования всех видов альпинистского снаряжения необходимы соответствующие знания и подготовка. Перед эксплуатацией мы рекомендуем всем пользователям пройти специальное обучение и тренинги, или работать под контролем специалиста.

СОСТАВНЫЕ ЧАСТИ: Клюв и лопатка изготовлены из высококачественной(Cr-Mo) закалённой стали, благодаря которой значительно увеличивается износостойкость ледоруба. Ледоруб может быть оснащён темляком из нейлона (рис. 5).
Как подобрать другие элементы системы/совместимость – см. Рис. 9.

ВНИМАНИЕ: КАЖДОЕ НЕПРАВИЛЬНОЕ ИСПОЛЬЗОВАНИЕ СНИЖАЕТ ПРОЧНОСТЬ И СРОК СЛУЖБЫ ИЗДЕЛИЯ.

УХОД ЗА ИЗДЕЛИЕМ: В домашних условиях изделие можно мыть в чистой холодной воде. Если таким образом грязь удалить не удалось, то сполосните в теплой воде (+30 °C), а если и это не поможет, то выстирайте в мыльной воде /pH 5,5–8,5/. После этого сполосните в чистой воде и высушите в сухом, темном и хорошо проветриваемом помещении, избегая непосредственной близости к источникам тепла и UV-излучения. Использовать стиральные порошки запрещено! Для заточки клюва не используйте электрические точильные станки. Перегрев снижает прочность стали. Используйте ручной напильник по металлу.(рис. 7).

ОБОЗНАЧЕНИЕ (рис. 6): 1 – длина ледоруба; 2 – прочитать инструкцию по применению, 3 – производитель; 4 – «Г» = год выпуска: K 2023; L 2024, M 2025; N 2026; O 2027; P 2028); «XX» = № партии (календарная неделя производства); 5 – тип ледоруба по рис. 10; 6 – знак соответствия, номер сертификационного органа, осуществляющего контроль на соответствие типу

ИНСТРУКЦИЯ ПО ПЕРЕВОЗКЕ И ХРАНЕНИЮ
Оберегайте изделие от контакта с кислотами и щелочами. Эти вещества очень опасны для изделия! Не храните изделие в агрессивной среде (в контакте с солью или солевыми растворами). Храните в сухом, темном и хорошо проветриваемом месте. Оберегайте от прямого воздействия солнечных лучей. Не храните и не сушите в непосредственной близости от источников тепла. Не храните изделие сильно скрученным и сдавленным. Обязательно хорошо просушивайте изделие перед длительным хранением. Использование продукта допускается при температуре от -40 °C (-40 °F) до +80 °C (176 °F). Не оставляйте снаряжение в автомобиле под воздействием прямых солнечных лучей. Текстильные части изделия оберегайте от трения о шероховатости и острые грани.

СРОК ЭКСПЛУАТАЦИИ: Срок службы изделия не ограничен производителем. Однако в зависимости от состояния продукта и истории его использования, может возникнуть необходимость немедленного прекращения эксплуатации (например,если продукт имеет видимые признаки повреждения). Срок службы продукта может зависеть от разных факторов, таких как: частое и неправильное использование, среда использования (влажность, холод, высокие теплоты), износ, коррозия, чрезмерная нагрузка продукта, неправильное хранение и тд.
Проверяйте снаряжение перед каждым использованием. В случае обнаружения какого-либо дефекта, необходимо прекратить использование продукта.
В случае каких либо сомнений, обратитесь к производителю SINGING ROCK. Любые изменения конструкции или ремонт изделия, за пределами фирмы SINGING ROCK запрещены.

SINGING ROCK ГАРАНТИЯ: SINGING ROCK дает гарантию на дефект материалов и производственные дефекты 3 года. Гарантии нераспространяются на дефекты возникшие: обычным пользованием, неосторожностью, неквалифицированным и неправильным обращением,запрещенными изменениями или плохим хранением. На несчастный случай или ущерб возникший по неосторожности, про который изделие непредназначено, также гарантии нераспространяются.
SINGING ROCK ненесет ответственность за прямой, косвенный или случайный ущерб связаный с использованием изделий этой фирмы.

Для обеспечения безопасности потребителя необходимо эту инструкцию перевести на язык государства, где это изделие будет использовано.

汉语
冰镐-使用说明

使用此产品前必须认真阅读并理解此说明书。

PPE 第三类 – 坠落保护。
此冰镐设计用于冰山环境，如冰川旅行，登山滑雪或简单的攀冰（图10)。
此说明书展示了如何使用此产品。只有部分错误使用和禁止使用的方式被列举（使用叉号标记)(图2,3,4)。现实中有很多其他错误使用方式，但无法一一列举，甚至无法完全设想。**只有说明书中没有叉号的图示技术才是允许被使用的**。其他使用方法都有造成死亡的风险。如果有任何疑问或理解问题，请联系SINGING ROCK。
高空活动，如攀岩，铁道式攀登，探洞，速降，滑雪，救援，高空作业和探险都是危险的活动，可能会导致严重受伤甚至死亡。你个人需要承担所有的风险和损失，受伤或死亡的责任，这些后果可能会在使用我们的产品时以任何可能发生。如果你不能承担责任或风险，那么不要使用此产品。

使用：使用此产品须要学习相应的技术和方法。此产品只能由有资质的人员和能够负责的人或在他们的直接目视监督下使用。使用者的身体条件会影响他在正常和紧急使用时的安全。

设计：镐尖和铲头采用高质量的铬钼钢淬火钢制造，能够保证冰镐的寿命。冰镐可以配备一条腕带（图5)。
如何选择其他系统零件/兼容性-见图9。

警告：错误的使用会降低产品的强度和寿命。

维护和消毒： 此产品可以在干净的冷水中清洗。如果有泥土，可以在温水中（最高 30 °C）清洗，如果有必要可以使用肥皂（如 Lux的肥皂、stergene的清洗液）以一定的浓度清洗，pH值保持在5.5–8.5之间。然后用清水冲洗干净，并且在远离热源和紫外线的地方晾干。不能使用其他化工清洗剂。
不要用电动打磨机打磨镐尖。我们建议使用手工锉来打磨镐尖（图7)。

标记 (图 6): 1 – 冰镐长度； 2 – 阅读使用说明，3 – 制造商； 4 – "Y" = 制造年份：K 2023; L 2024, M 2025; N 2026; O 2027; P 2028); "XX" = 批号（生产日历周）； 5 – 冰斧 改成 冰镐； 6 – 认证标识，公告机构代码进行认证的类型

运输和储存: 所有的化学品，腐蚀性物质和溶剂都被视为有害的。
不要将产品存放在有腐蚀的环境下（高盐的环境)。尽管产品进行了防UV处理，但依然建议将此产品存放在非太阳直射，通风的地方，并且远离热源。检查不要有不平整或过度挤压的地方。不要在没有晾干前就将产品储存起来。
此产品的使用温度范围为-40 °C (-40°F)至80 °C (176 °F)。
不要将你的装备放到车里或太阳直射的密闭空间内。
不要接触粗糙表面或尖锐的物体。

寿命： 产品的寿命无法由生产商准确说明。这取决于产品的状况和使用历史，它可能很快就需要报废（如有损坏的痕迹)。产品的寿命由很多因素决定：使用频率或错误使用，使用环境（潮湿，冰冻)；磨损；腐蚀，巨大承重造成的形变；高温；错误储存等。

在使用前和使用时经常检查设备。如果出现任何损坏迹象需要立即停止使用。
如果有任何疑问请迅速联系SINGING ROCK。任何在生产商之外的改装或修理都是禁止的。

SINGING ROCK 质保：此产品针对材料或生产的缺陷提供3年的质保。以下情况除外：正常的磨损和撕裂，改装或更改，糟糕的储存。由于事故，疏忽，用于非产品设计用途造成的损坏也不在质保范围内。SINGING ROCK不对任何结果，直接或间接，意外或任何类型的坠落伤害及使用此产品造成的结果承担责任。

为了使用者的安全，此说明书须要翻译成产品使用国所使用的语言。

7

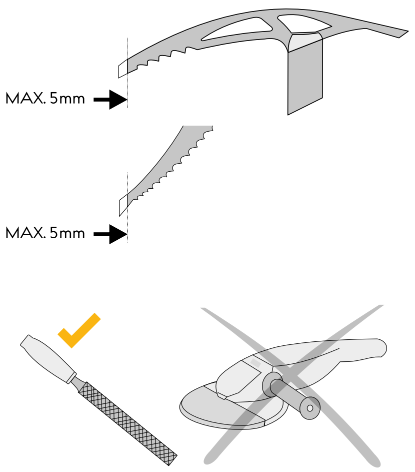

8

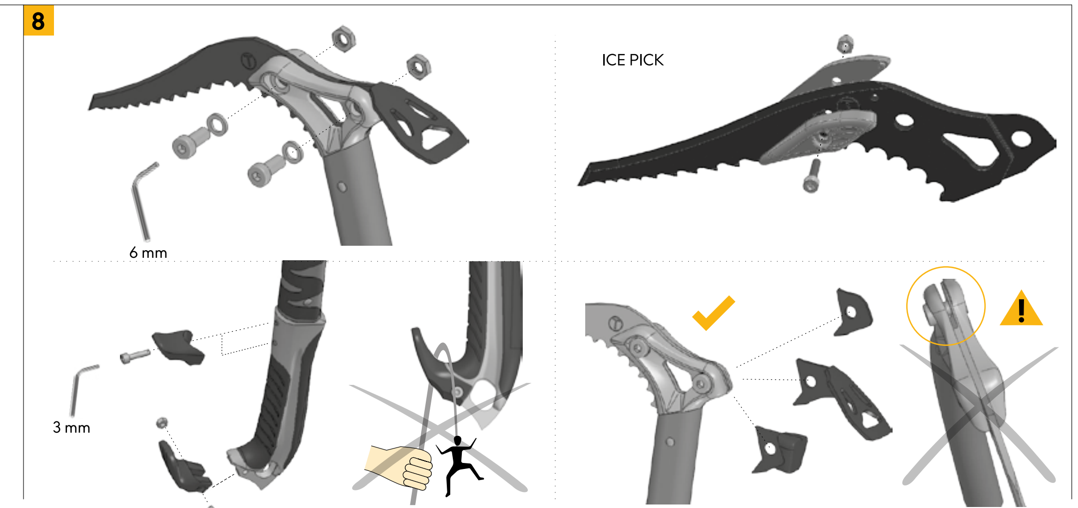

9

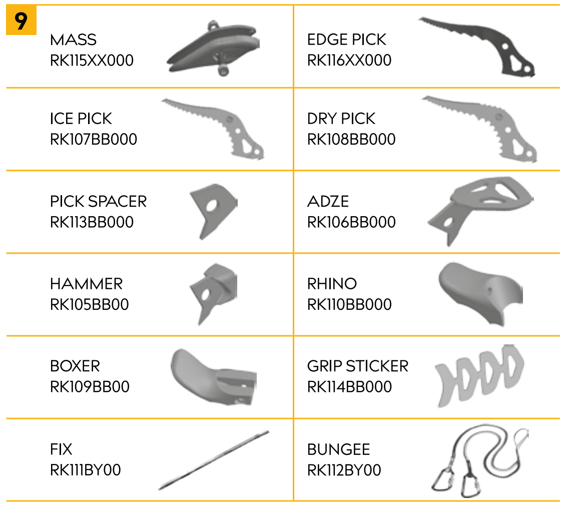

10

	TYPE	MARKING						LENGTH (cm)	g
WIZARD	1	-	✓✓	✓✓✓	✓✓✓			55/62/69	445/470/495
WIZARD LIGHT	1	-	✓✓✓	✓✓	✓✓✓			52/59	380/405
MERLIN	1	-	✓	✓✓✓	✓✓			58/65/72	455/480/505
BANDIT	2	T	✓	✓	✓✓✓	✓✓✓	✓	50	610
EDGE	2	T	✓	✓✓	✓✓✓	✓✓		54	555